Канализационный насос сухой установки WELLMIX 200 WL 300-20-30

Канализационные насосы сухой установки · Артикул 30089957 · Серия WL

1. Обзор

ОБЩАЯ ИНФОРМАЦИЯ

Насосы серии WL - это канализационные насосы «сухой» вертикальной установки. Предназначены для перекачивания чистой воды, загрязненных жидкостей, канализационных стоков в коммунальной и промышленной областях.
Присоединительный размер - от 50 до 600 мм.
Номинальная производительность составляет от 8 до 8000 м3/ч, номинальный напор - от 5 до 62 м. Свободный проход (максимальный размер перекачиваемых твёрдых частиц) - от 8 до 180 мм.
Температура перекачиваемой жидкости - до +80 °C, pH - от 4 до 10.
Мощность электродвигателей составляет от 0,75 до 315,0 кВт, количество полюсов электродвигателей - от 2 до 10.

ОСОБЕННОСТИ КОНСТРУКЦИИ

Основные данные

Присоединительный размер	200
Максимальная мощность, кВт	30
Максимальный напор, м	23
Максимальная производительность, м3/ч	400
Номинальный напор, м	20
Номинальная подача, м3/ч	300
Максимальный размер неабразивных включений, мм	87

2. Гидравлические характеристики

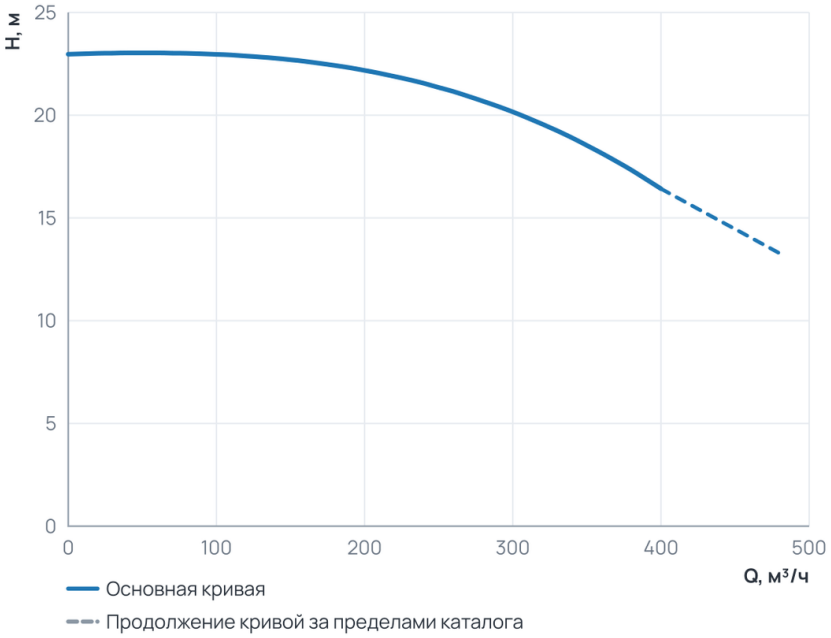

Рабочий диапазон

Подача Q	0 … 400 м³/ч
Напор H	16,4 … 23 м

Пунктир на диаграмме — продолжение кривой за пределами каталога производителя.

3. Технические данные

Общие сведения

Серия	WL	КПД, ном	67
Число полюсов	6	Колено на всасывающей стороне H	1785
Колено на всасывающей стороне H1	595	Колено на всасывающей стороне H2	200

Общие сведения (продолжение)

Колено на всасывающей стороне L2	350	Колено на всасывающей стороне BxB	600x600
Колено на всасывающей стороне CxC	520x520	Колено на всасывающей стороне n-øa	4-ø25

Гидравлические данные

NPSH ном, (м)	2,5	Номинальный напор, м	20
Максимальный напор, м	23	Номинальная подача, м3/ч	300
Максимальная производительность, м3/ч	400	Максимальная производительность, л/мин	6666,67
NPSH ном, (м) (Канализационные насосы сухой установки)	2,5		

Перекачиваемая среда

Максимальный размер неабразивных включений, мм	87	Максимальный размер неабразивных включений, мм (Погружные)	87

Материалы

Материал корпуса	Чугун G20

Монтаж и присоединение

Вес, кг	650	Присоединительный размер	200
КПД, ном (Канализационные насосы сухой установки)	67		

Электродвигатель

Максимальная мощность, Вт	30000	Максимальная мощность, кВт	30

4. Габаритные размеры

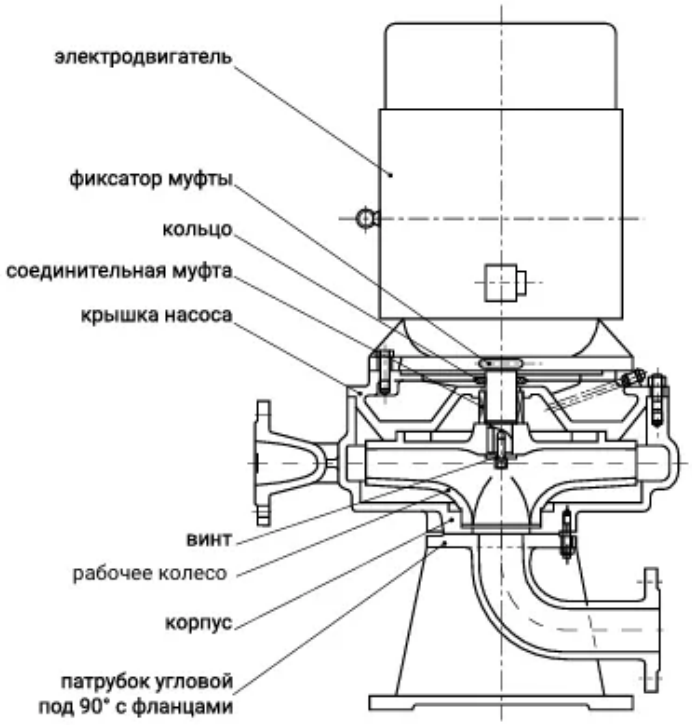

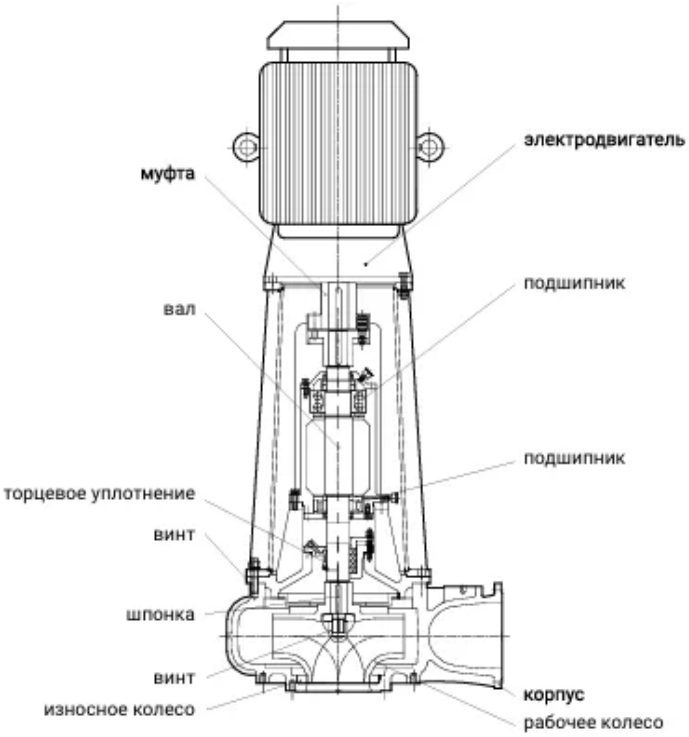

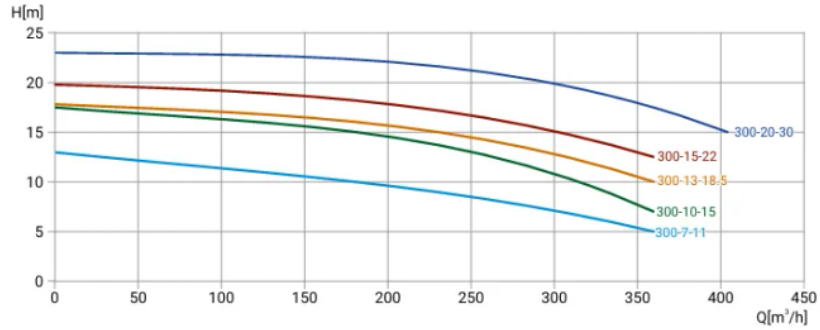
H[m]
Q[m³/h]
300-20-30
300-15-22
300-13-18.5
300-10-15
300-7-11

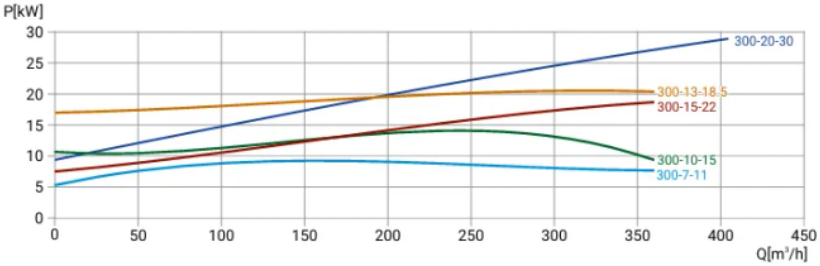
P[kW]
Q[m³/h]
300-20-30
300-13-18.5
300-15-22
300-10-15
300-7-11

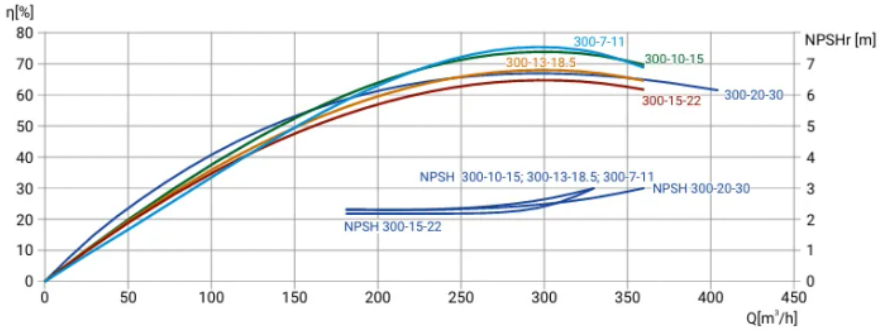
η[%]
NPSHr [m]
Q[m³/h]
300-7-11
300-10-15
300-13-18.5
300-20-30
300-15-22
NPSH 300-10-15; 300-13-18.5; 300-7-11
NPSH 300-20-30
NPSH 300-15-22

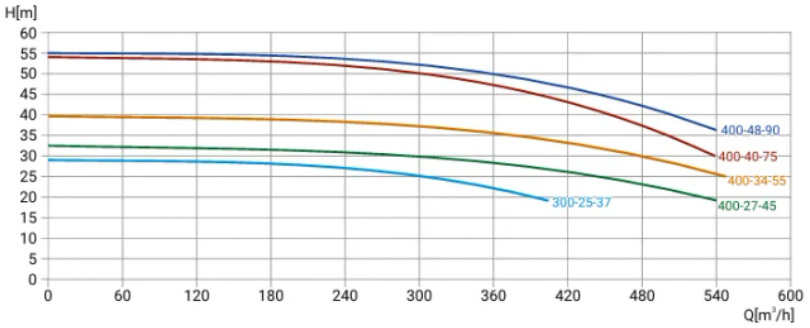
H[m]
Q[m³/h]
400-48-90
400-40-75
400-34-55
400-27-45
300-25-37

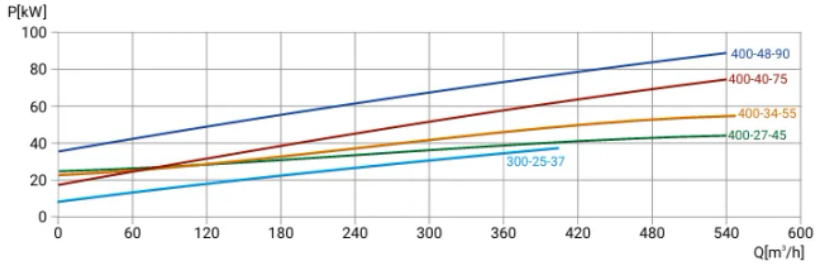
P[kW]
Q[m³/h]
400-48-90
400-40-75
400-34-55
400-27-45
300-25-37

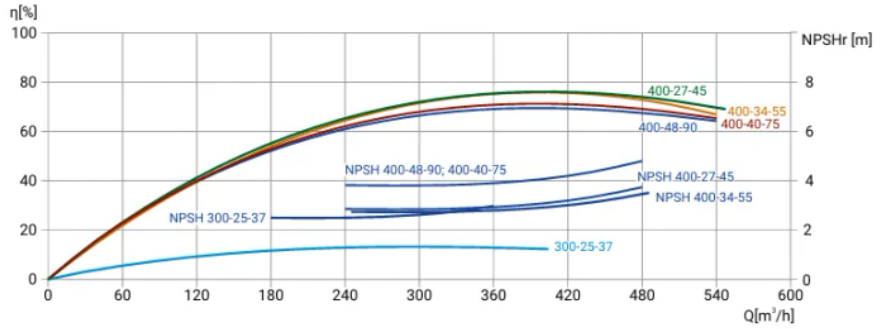
η[%]
NPSHr [m]
Q[m³/h]
400-27-45
400-34-55
400-40-75
400-48-90
NPSH 400-48-90; 400-40-75
NPSH 400-27-45
NPSH 400-34-55
NPSH 300-25-37
300-25-37

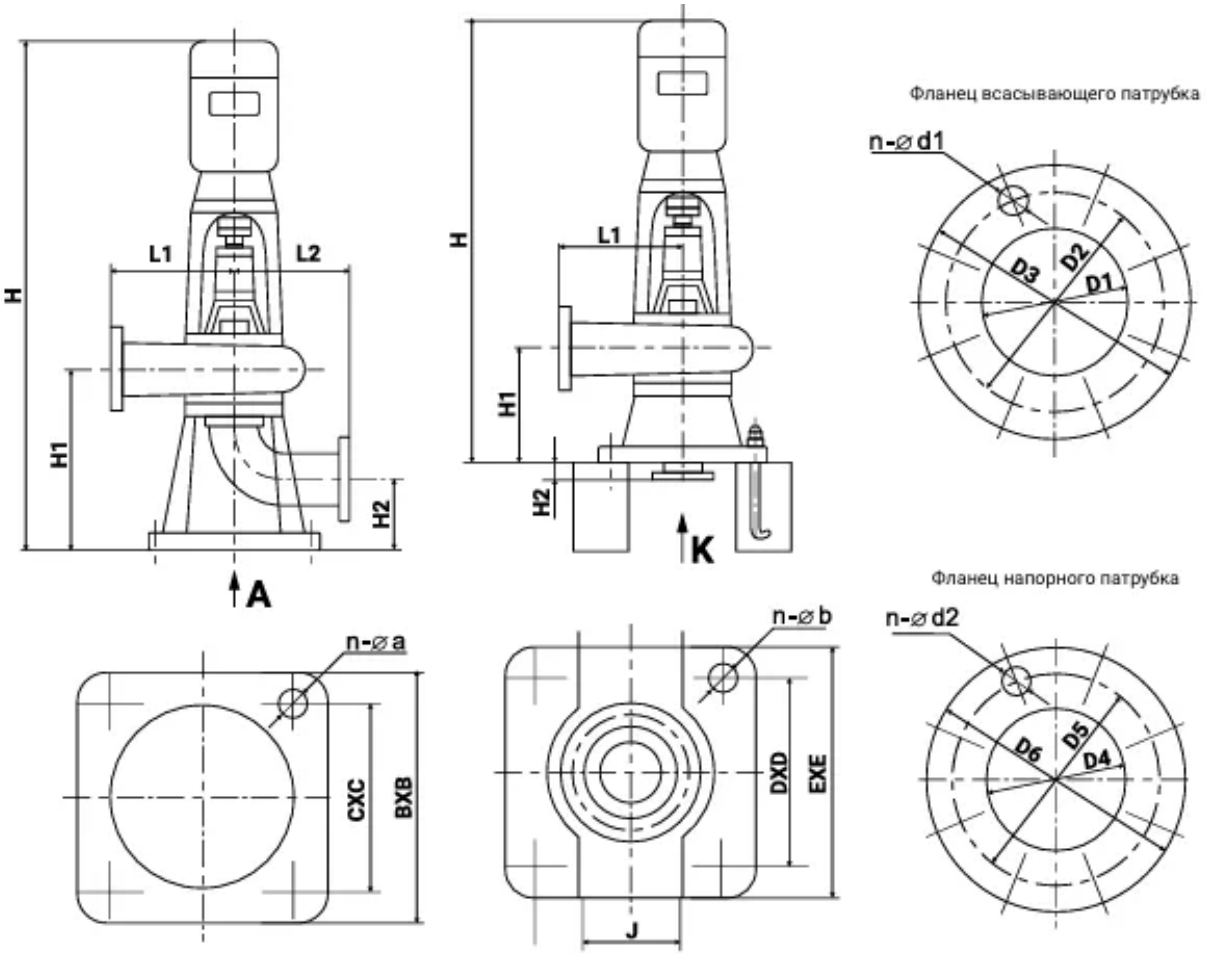

5. Данные для заказа

Наименование	Канализационный насос сухой установки WELLMIX 200 WL 300-20-30
Артикул	30089957
Производитель (марка)	WELLMIX
Серия	WL
Вид оборудования	Канализационные насосы сухой установки
Вес, кг	650

6. Документация

Каталоги

- Каталог WL 18.09.2026

Документы прилагаются к товару — в карточке товара и в архиве документов для тендера.